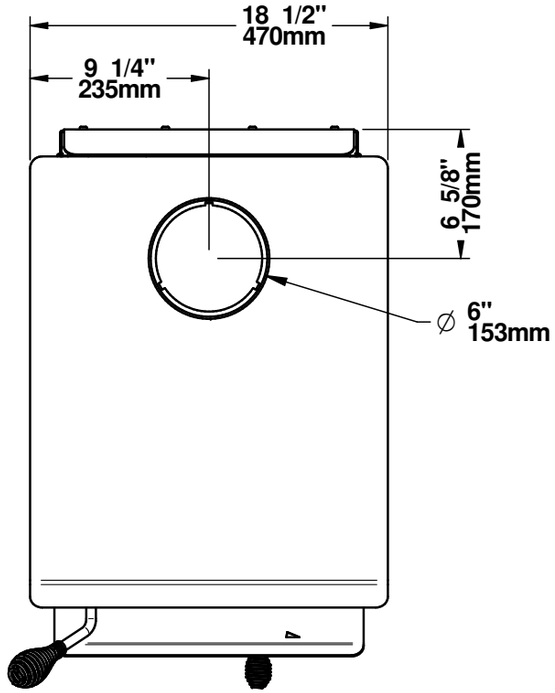

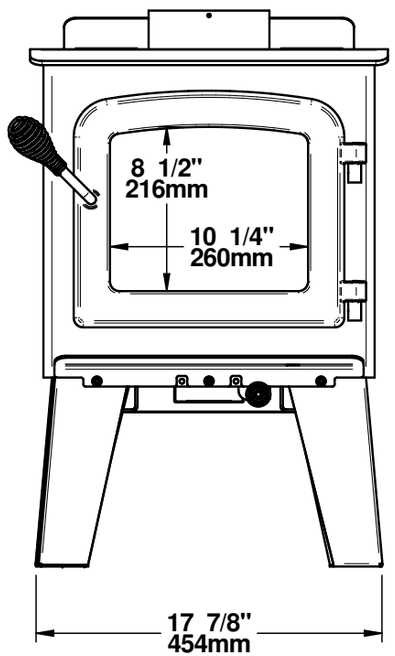

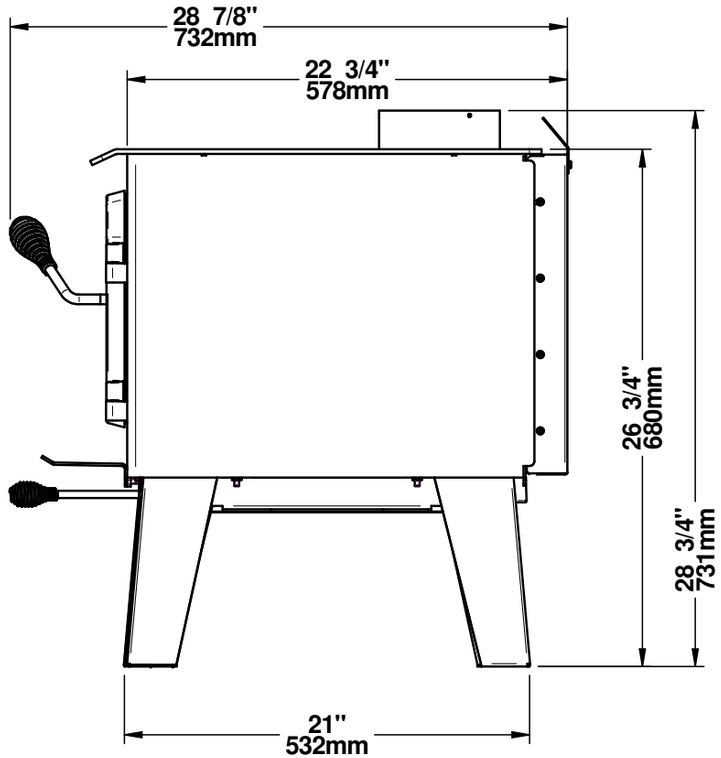

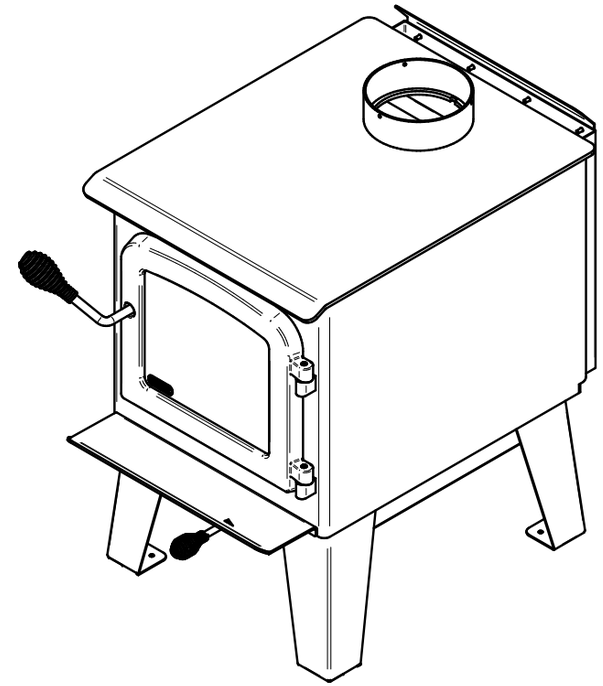

SPARK II (DB03401)
PATTES/LEGS

© 2021, FABRICANT DE POÊLES INTERNATIONAL INC. TOUS DROITS RESERVÉS / ALL RIGHTS RESERVED

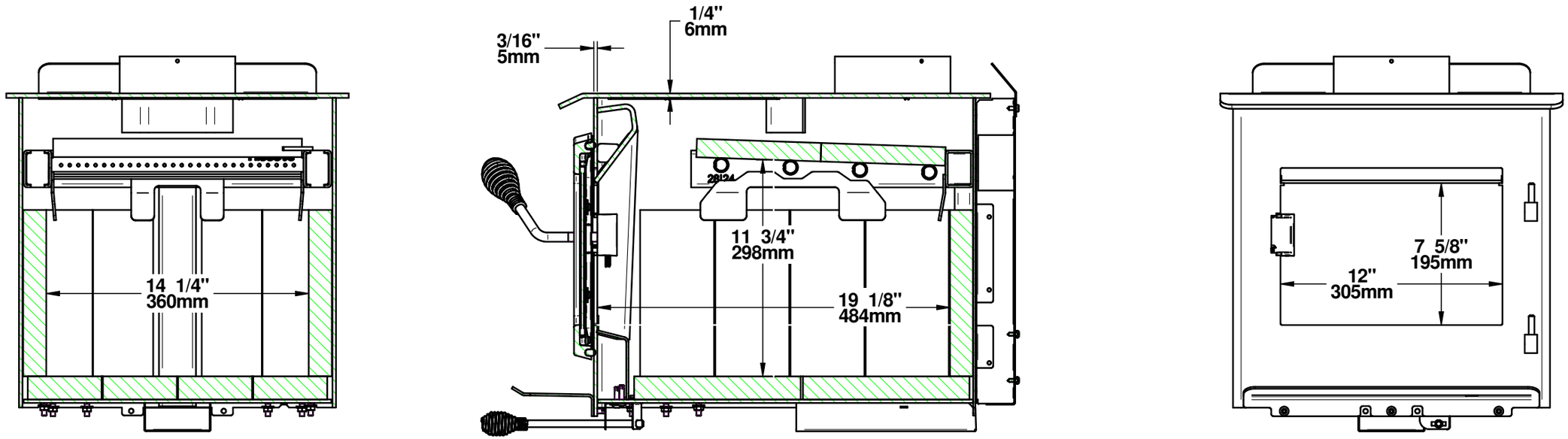

SPARK II (DB03401)
CHAMBRE À COMBUSTION/COMBUSTION CHAMBER

2021, FABRICANT DE POÊLES INTERNATIONAL INC. TOUS DROITS RESERVÉS / ALL RIGHTS RESERVED